Shredmaster®

6020S Straight-Cut Production Shredder
6060X Cross-Cut Production Shredder

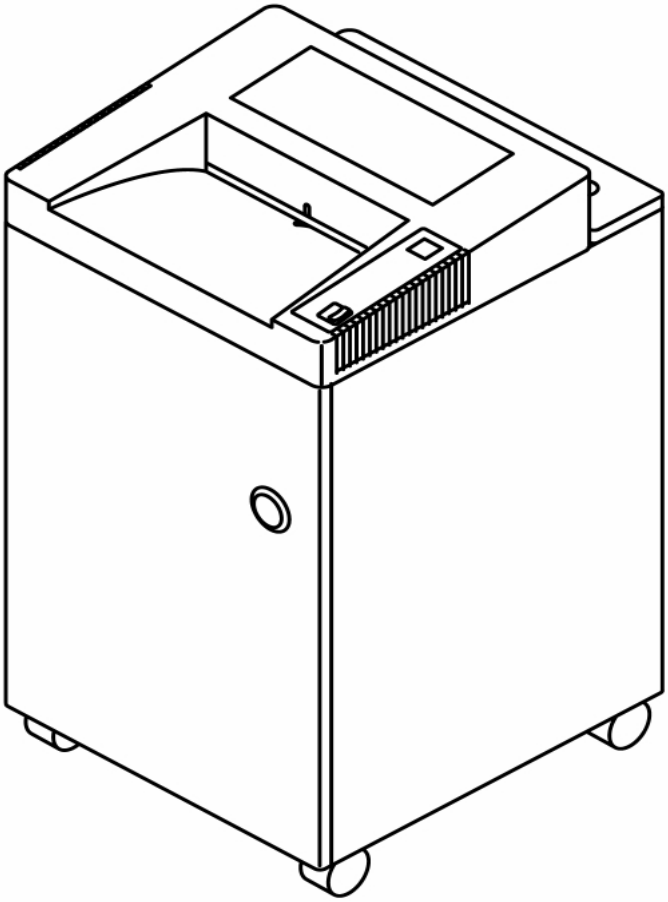

(1722816) TECHNICAL MANUAL

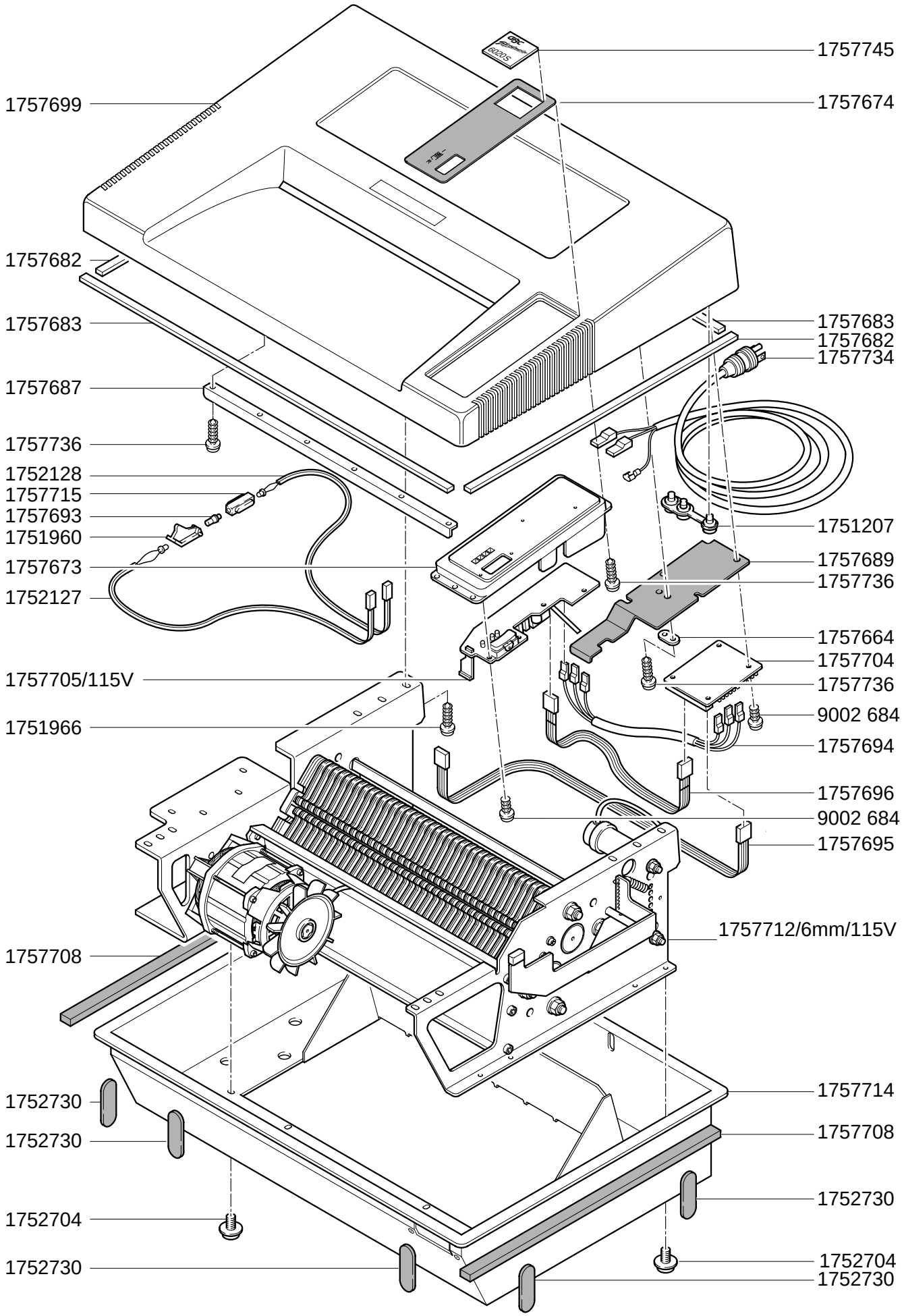
1757745
1757674
1757699
1757682
1757683
1757687
1757736
1752128
1757715
1757693
1751960
1757673
1752127
1757705/115V
1751966
1757708
1752730
1752730
1752704
1752730
1757683
1757682
1757734
1751207
1757689
1757736
1757664
1757704
1757736
9002 684
1757694
1757696
9002 684
1757695
1757712/6mm/115V
1757714
1757708
1752730
1752704
1752730

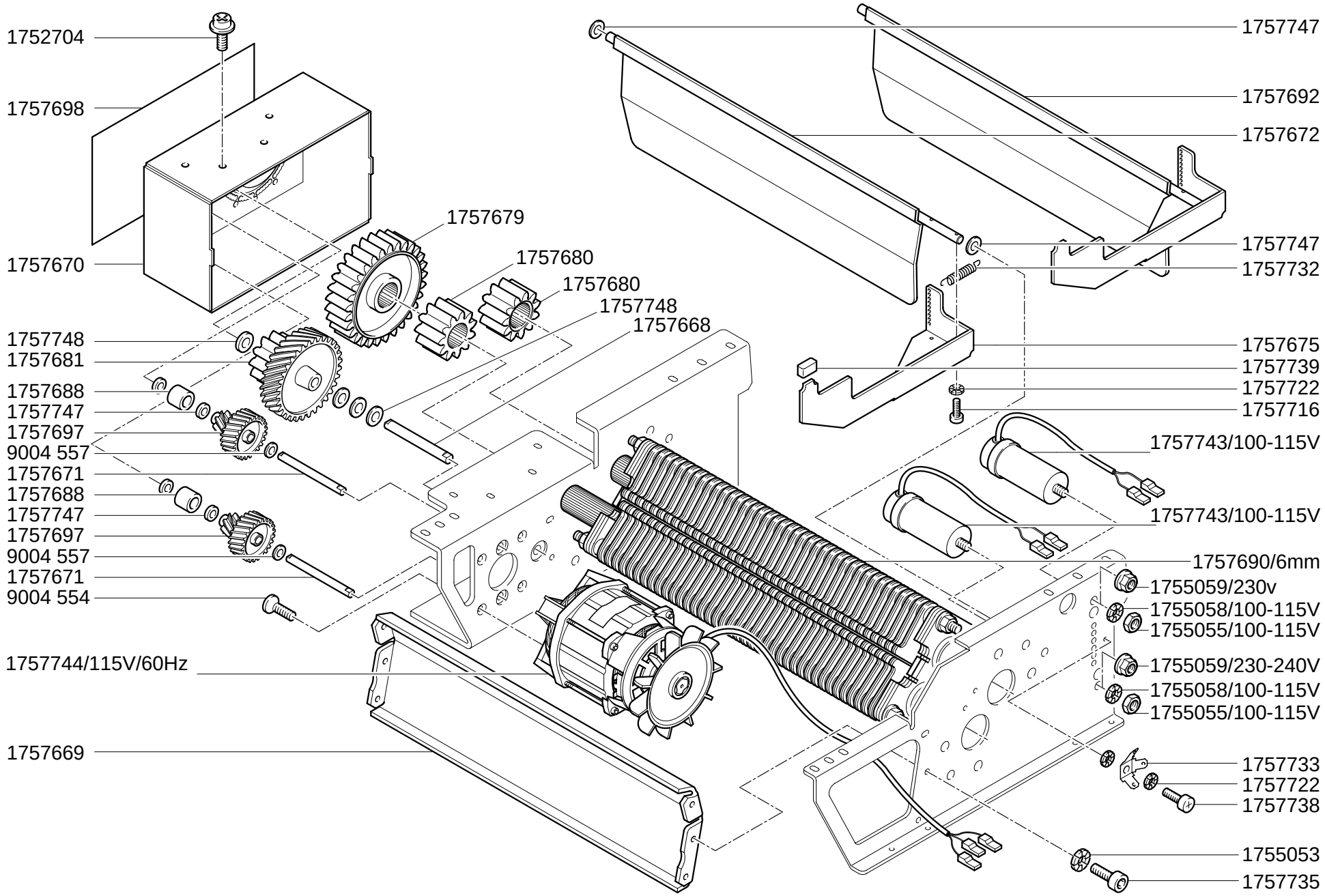
1752704
1757698
1757670
1757679
1757680
1757680
1757748
1757668
1757748
1757681
1757688
1757747
1757697
9004 557
1757671
1757688
1757747
1757697
9004 557
1757671
9004 554
1757744/115V/60Hz
1757669
1757747
1757692
1757672
1757747
1757732
1757675
1757739
1757722
1757716
1757743/100-115V
1757743/100-115V
1757690/6mm
1755059/230v
1755058/100-115V
1755055/100-115V
1755059/230-240V
1755058/100-115V
1755055/100-115V
1757733
1757722
1757738
1755053
1757735

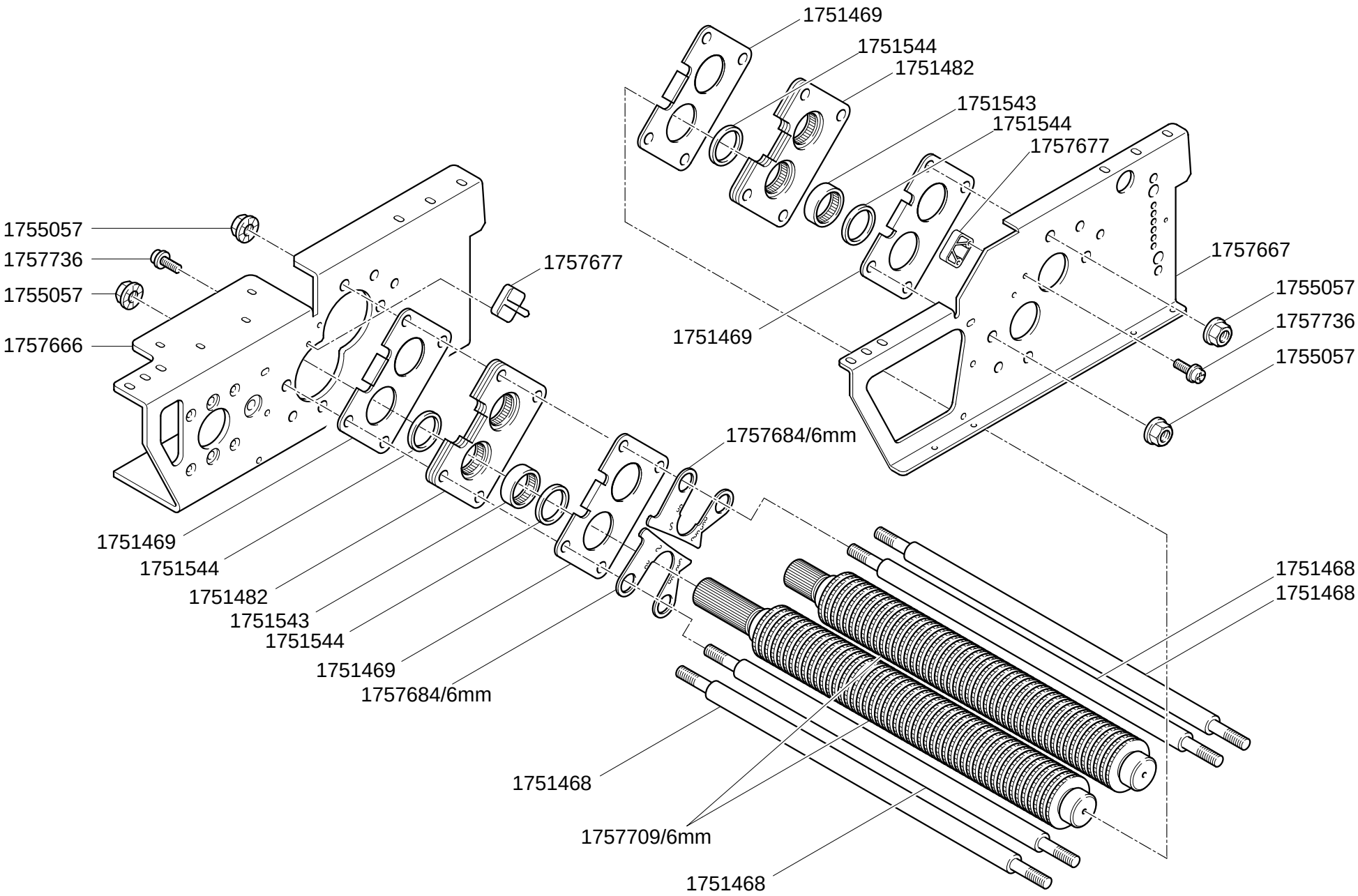
1751469
1751544
1751482
1751543
1751544
1757677
1755057
1757736
1755057
1757666
1757677
1757667
1755057
1757736
1755057
1751469
1757684/6mm
1751469
1751544
1751482
1751543
1751544
1751469
1757684/6mm
1751468
1751468
1751468
1757709/6mm
1751468

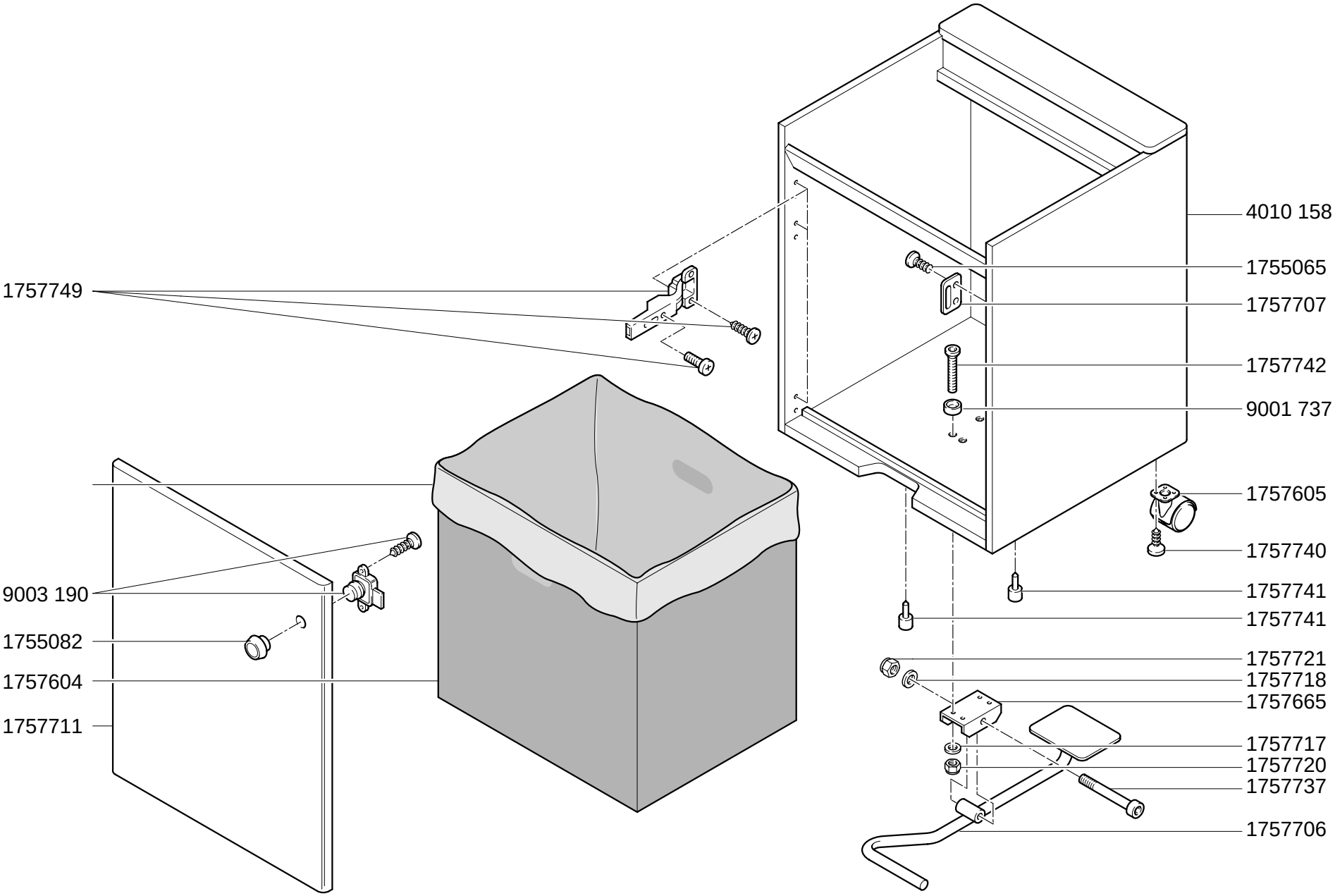
4010 158
1755065
1757707
1757749
1757742
9001 737
1757605
1757740
1757741
1757741
9003 190
1755082
1757604
1757711
1757721
1757718
1757665
1757717
1757720
1757737
1757706